Quel socle pour le Maréchal ?

paul oudin 2011

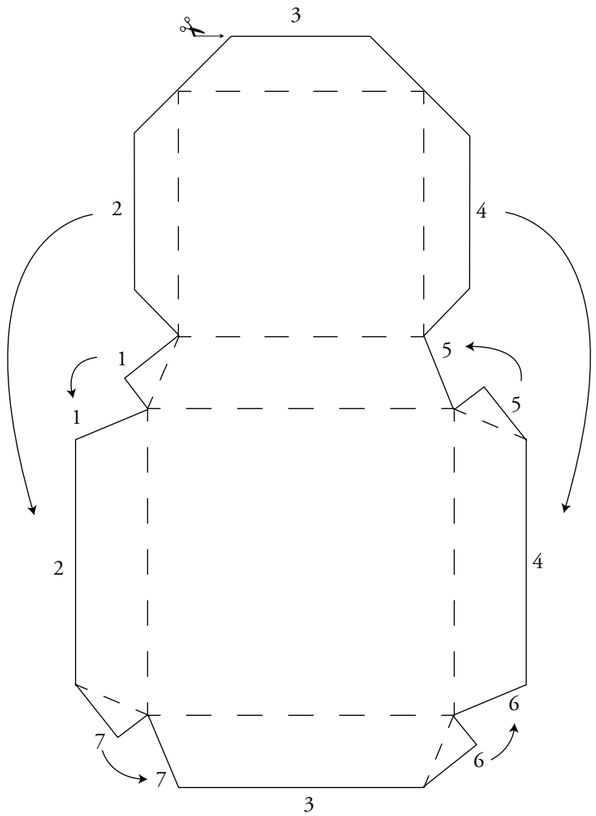

Modèle n°1 : L'estrade

*Découper soigneusement sur les traits pleins
*Plier précisément sur les traits en pointillés, de sorte qu'ils soient à l'intérieur du volume
*Coller votre socle à l'aide des languettes
(attention : elles ne doivent pas apparaître à la fin)
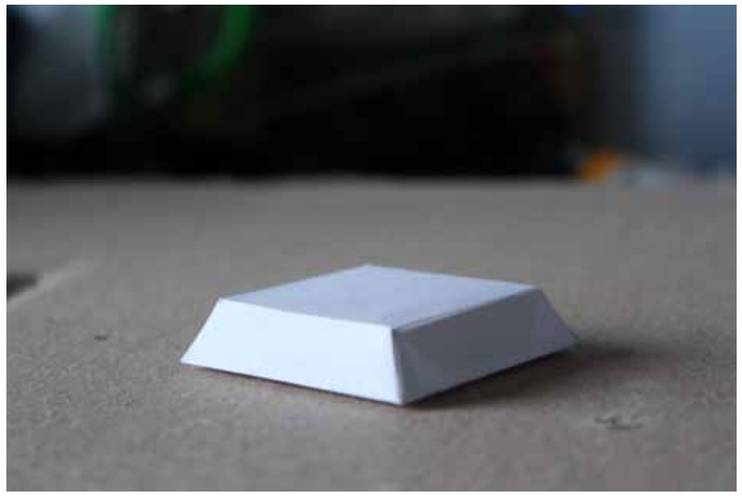
*Vous pouvez maintenant y placer un soldat.
(attention : ce socle n'est pas conçu pour des soldats de plomb)